BIS Plaques murales 80 mm avec écrou

- les trous de fixation sont oblongs et placés perpendiculairement pour faciliter le positionnement
- avec écrou soudé par projection
- matière : acier
- traitement de surface : électro-zingué
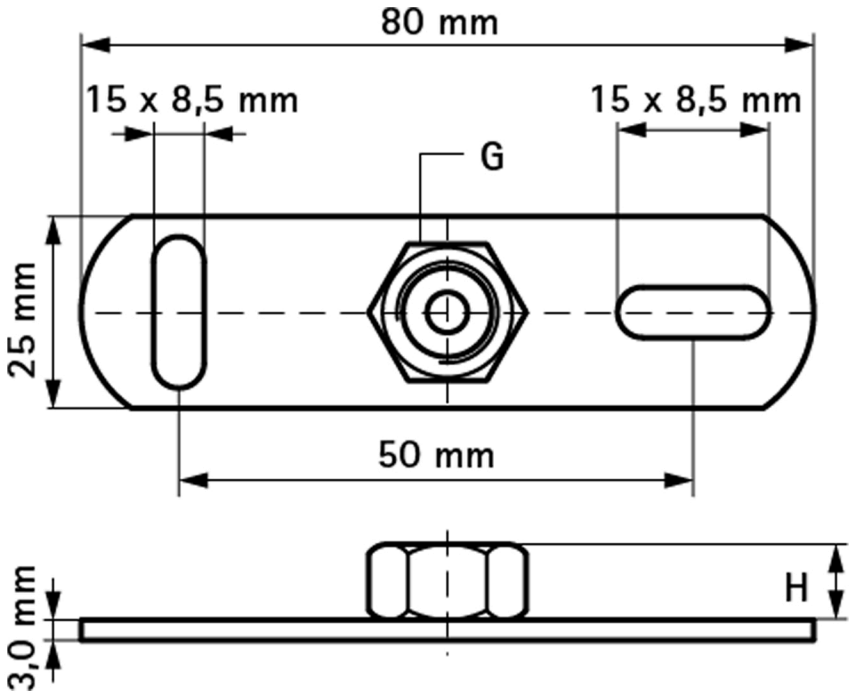
Réf	G	H	Fa,z
SA9961	M7B	6	2500
SA9963	M8	8	2500
SA9965	M10	10	2500